型号：UV-ZN2272D

应用场景

主要适用于球机、云台产品开发或集成

产品特点

- 支持数字信号 LVDS 和网络信号视频输出方式
- 最高分辨率可达 200 万像素（1920×1080），最大可输出全高清 1920×1080@60fps 实时图像
- 星光级超低照度，0.0005Lux/F1.4(彩色),0.0001Lux/F1.4(黑白) ,0 Lux with IR
- 支持 72 倍光学变倍，16 倍数字变倍
- ICR 红外滤片式自动切换，实现真正的日夜监控
- 优秀的低照度效果，画质细腻
- 支持预测聚焦，图像清晰
- 支持 3A 控制（自动白平衡，自动曝光，自动对焦）
- 支持背光补偿，自动电子快门等功能，适应不同监控环境
- 支持 3D 数字降噪、强光抑制、电子防抖、120dB 光学宽动态
- 支持光学透雾，极大提升图像雾天效果
- 支持蓝牙、WiFi、4G 功能模块扩展
- 支持最大 256G 的 Micro SD/SDHC/SDXC 卡存储
- 接口丰富，方便功能扩展
- 体积小、功耗低，方便接入球机、云台

外形尺寸

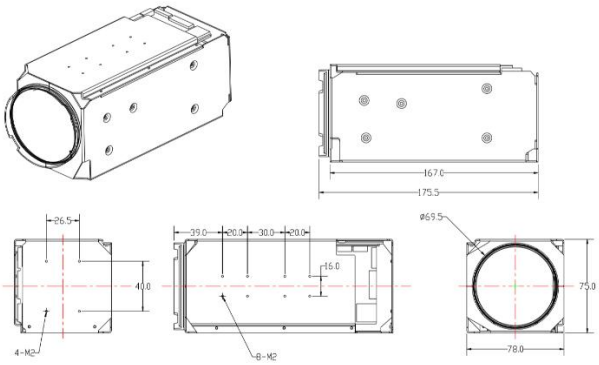

订货型号

UV-ZN2272D

72 倍 200 万超星光高清网络一体化数字机芯 UV-ZN2272D

产品参数	
摄像机参数	
传感器类型	1/1.8” Progressive Scan CMOS
最低照度	彩色:0.0005 Lux @(F1.4,AGC ON);黑白:0.0001Lux @(F1.4,AGC ON)
电子快门	1/25 秒至 1/100,000 秒；支持慢快门
自动光圈	PIRIS
日夜转换模式	自动 ICR 红外滤光片式
数字变倍	16 倍
视频输出	数字信号（LVDS）
镜头参数	
焦距	6.1-440mm，72 倍光学变倍
光圈	F1.4-F4.7
水平视场角	65.5-1.3 度（广角-望远）
近摄距	100mm-2500mm（广角-望远）
变倍速度	大约 5 秒(光学，广角-望远)
图像参数（最大图像尺寸：1920*1080）	
视频输出	50Hz: 25fps (1920 × 1080, 1280 × 960, 1280 × 720); 60Hz: 30fps (1920 × 1080, 1280 × 960, 1280 × 720)
图像设置	饱和度,亮度,对比度,锐度通过客户端或者浏览器可调
背光补偿	支持,可自定义区域
曝光模式	自动曝光/光圈优先/快门优先/手动曝光
聚焦模式	自动聚焦/一次聚焦/手动聚焦/半自动聚焦
区域曝光/聚焦	支持
光学透雾	支持
电子防抖	支持
日夜转换方式	自动,手动,定时,报警触发
3D 降噪	支持
网络功能	
存储功能	支持 Micro SD/SDHC /SDXC 卡 (256G) 断网本地存储,NAS(NFS,SMB/CIFS 均支持)
支持协议	TCP/IP,ICMP,HTTP,HTTPS,FTP,DHCP,DNS,RTP,RTSP,RTCP,NTP,SMTP,SNMP,IPv6
接口协议	ONVIF(PROFILE S,PROFILE G) ,GB28181-2016,国内主流厂家协议
接口参数	
对外接口	36pin FFC (包括网口、RS485、RS232、SDHC、Alarm In/Out、Line In/Out、电源).LVDS
一般规范	
工作温度和湿度	-30℃~60℃,湿度小于 95%(无凝结)
电源供应	DC12V±25%
功耗	2.5W MAX(当 ICR 切换时,4.5W MAX)
尺寸	175.5x75x78mm
重量	950g

我司会尽力提供标准、全面的信息，但不对信息中出现的错误或遗漏承担责任。产品图片仅供参考，具体以实物为准。